POMO TUBULAR TIPO BARI Y POMO TUBULAR TIPO CAPRI

PLANTILLA DE INSTALACÓN

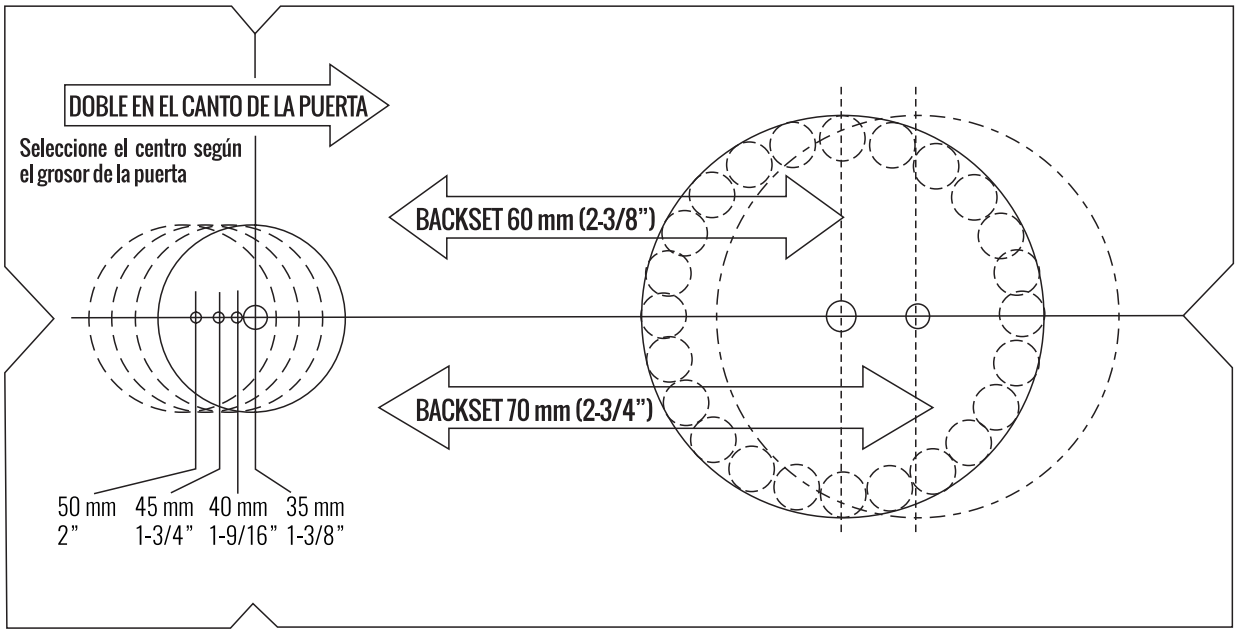

PARTES DE LA CERRADURA

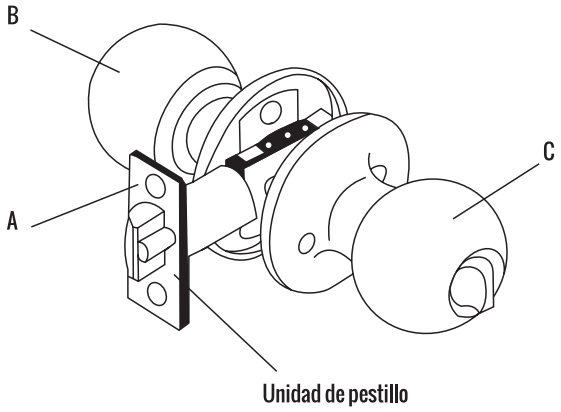

DETERMINAR EL SENTIDO DE LA PUERTA

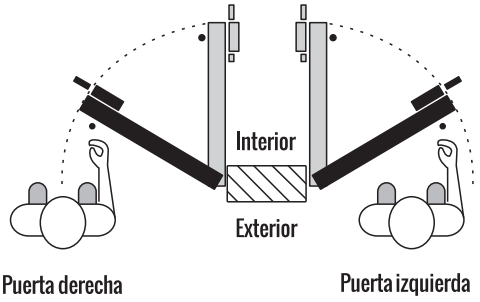

El sentido de apertura de las puertas se determina situándose en la parte exterior de la habitación de frente a la puerta y observando la posición de las bisagras, si las bisagras están colocadas en el lado derecho la puerta es derecha mientras que si están colocadas en el lado izquierdo, serán puertas izquierda.

Secuencia de instalación A, B y C

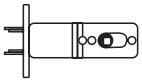

a) Este cerrojo esta fijo a 2-3/8" (60 mm)

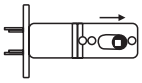

b) Mantenga la leva en posición correcta vea ilustración.
Estire la leva completamente hacia la derecha.

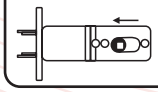

c) Su cerrojo ahora esta fijo a 2-3/4" (70 mm)
Para regresar el cerrojo a 2-3/4" empuje la leva hacia la izquierda.

HERRAMIENTA NECESARIA PARA LA INSTALACIÓN

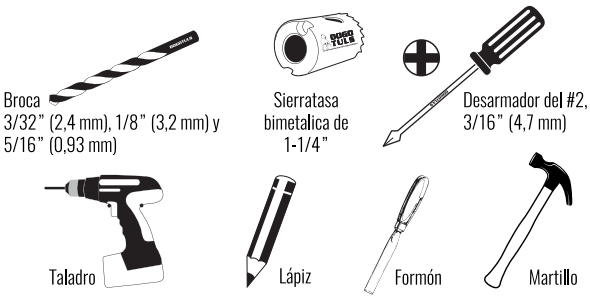

MANUAL DE INSTALACIÓN

TRAZADO

1

a) Trace una línea horizontal en el frente y canto de la puerta a una altura de entre 90 cm a 100 cm del piso

b) Trace una línea vertical en el centro del canto de la puerta y en el cruce de la línea horizontal maraque el centro para el agujero del pestillo

c) Doble la plantilla para marcar centros sobre el canto de la puerta y con su centro para el aguhero de la cerradura

d) Perfore orificios guía de 1/8" en centros marcados

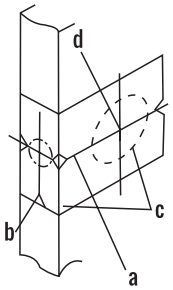

PERFORACIONES

2

a) En el centro marcado para la cerradura perfore a 2-1/8" (54 mm) a través de la puerta.

b) En el marco del centro del canto de la puerta perfore a 1" (25 mm) hasta conectar con el agujero anterior

c) Inserte el pestillo en el agujero de 1" (25 mm) y marque el contorno del frente y con el formón haga la caja con una profundidad tal que el frente quede al ras del canto de la puerta

d) Marque y taladre 2 agujeros con broca de 3/32" (2,4 mm) por 3/4" (19 mm) de profundidad.

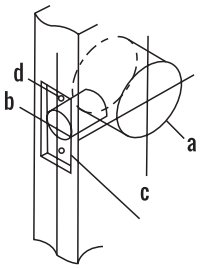

MONTAJE

3

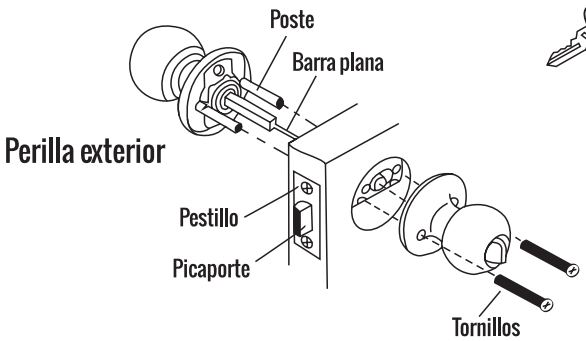

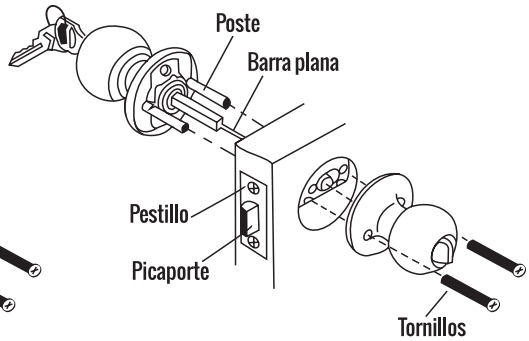

a) Inserte la unidad de pestillo con la cara inclinada del picaporte hacia el exterior y atornille

b) Inserte la unidad de perilla exterior haciendo pasar los postes y la barra cuadrada a través del pestillo ya instalado, asegurese de poner la llave en posición correcta

c) Inserte la unidad de perilla interior alineando el botón seguro con la barra plana y la perilla con la barra cuadrada y atornille firmemente

MONTAJE DE CONTRA

4

a) Con la cerradura ya instalada cierre la puerta y traslade la línea horizontal al marco y trace la zona para alojar el picaporte

b) Con el formón haga una caja de 5/8" (16 mm) de profundudad y coloque la contra, pruebe cerrando la puerta si es necesario trace el canto de la palanca y haga un alojamiento de 1/6" (1.6 mm) de profundidad

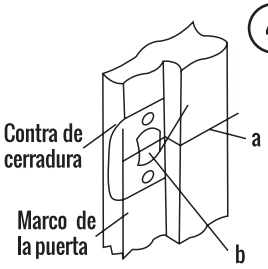

PERNO DE SEGURIDAD

5

Al cerrar la puerta el perno de seguridad del picaporte debe quedar oprimido por la contra para mayor seguridad

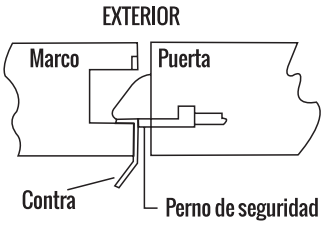

GARANTÍA

Este producto está garantizado contra defectos de fabricación y origen por un periodo de 1 año a partir de la fecha de adquisición por el usuario final. Esta garantía es válida siempre y cuando el producto sea usado en condiciones normales y para lo que fue diseñado; NO CUBRE desgaste natural por uso, variaciones de voltaje, exceso de capacidades, omisión de instrucciones de uso y/o modificaciones de cualquier tipo. Para ser válida la garantía es necesario que presente el producto y su comprobante de compra (factura o ticket impreso) donde fue adquirido el producto o directamente a Herramientas Importadas Monterrey SA de CV, Av. Concordia 4601, Col. Centro, Apodaca, N.L., México. CP 66600 RFC: HIM020228C60 El producto será enviado al Centro de Servicio y sometido a valoración, el envío hasta el Centro de Servicio deberá ser cubierto por el usuario. Una vez que el producto sea reparado o se apruebe la reposición, éste será enviado al domicilio que nos indique y el costo del envío será cubierto por Herramientas Importadas Monterrey SA de CV. Centro de Atención Tel. (81) 8374-8812. Las refacciones y partes podrán adquirirse (sujeto a disponibilidad) a través de Herramientas Importadas Monterrey SA de CV o de su distribuidor. Más información y detalles en la página www.dogotuls.com en el apartado de garantía.